ELEKTRICKÝ VÝTAH NEPŘÍMÝ
BEZ STROJOVNY VÝTAHU

	NOSNOST 350 - 4 OSOBY	DVEŘE 800 STŘEDOVÉ
DISPOZIČNÍ VÝKRES 4.80.2C.M	AUTOMATICKÉ ZAŘÍZENÍ	RYCHLOST max 1,75 mt/s
		PROHLUBEŇ 1350 mm
		HORNÍ ČÁST ŠACHTY 3700 mm

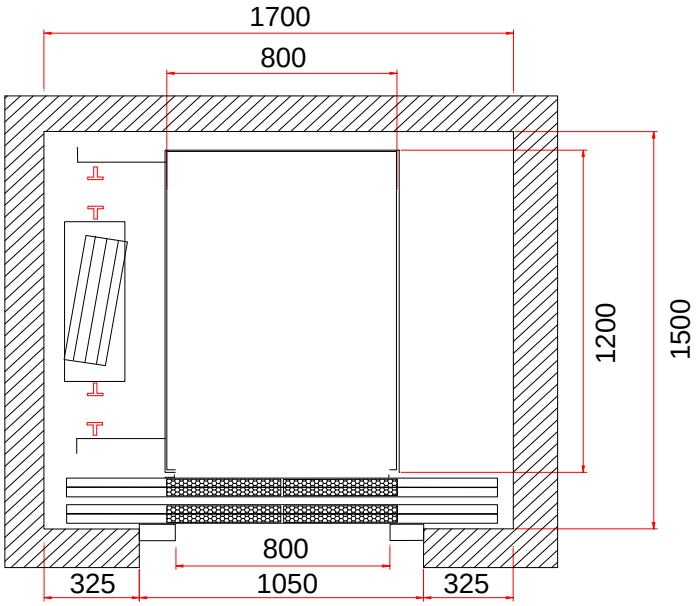

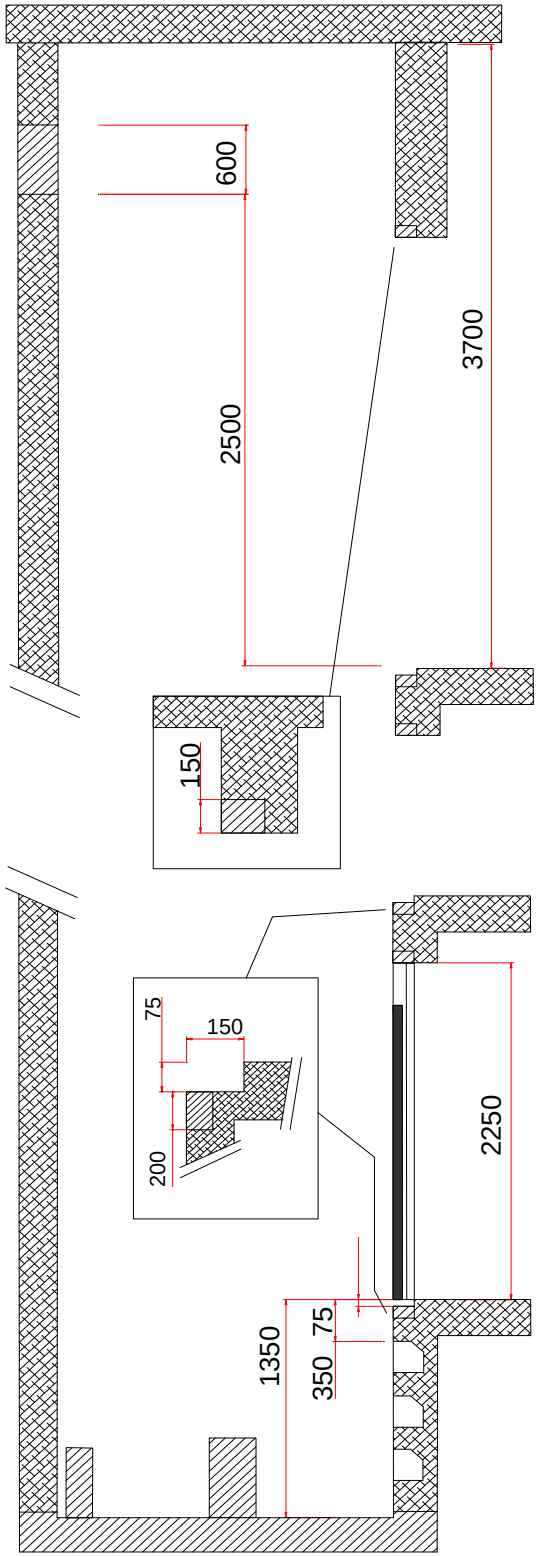

PRO PROTILEHLÉ VSTUPY

HLOUBKA ŠACHTY MIN. 1660

P1 = 1000 Kg HÁK PRO ZVEDÁNÍ MOTORU

P2 = 1000 Kg HÁK PRO ZVEDÁNÍ KABINY

REVIZE	10/02/2006 - D.L.		

MYLIFT s.r.o. SI VYHRAZUJE PRÁVO NA ZMĚNU TĚCHTO LISTŮ BEZ PŘEDCHOZÍHO UPOZORNĚNÍ.