ELEKTRICKÝ VÝTAH PŘÍMÝ

	NOSNOST 630 - 8 OSOB	DVEŘE 900 STŘEDOVÉ
DISPOZIČNÍ VÝKRES **8.90.2C.E**	AUTOMATICKÉ ZAŘÍZENÍ	RYCHLOST max 2 m/s
		PROHLUBEŇ 1500 mm
		HORNÍ ČÁST ŠACHTY 3700 mm

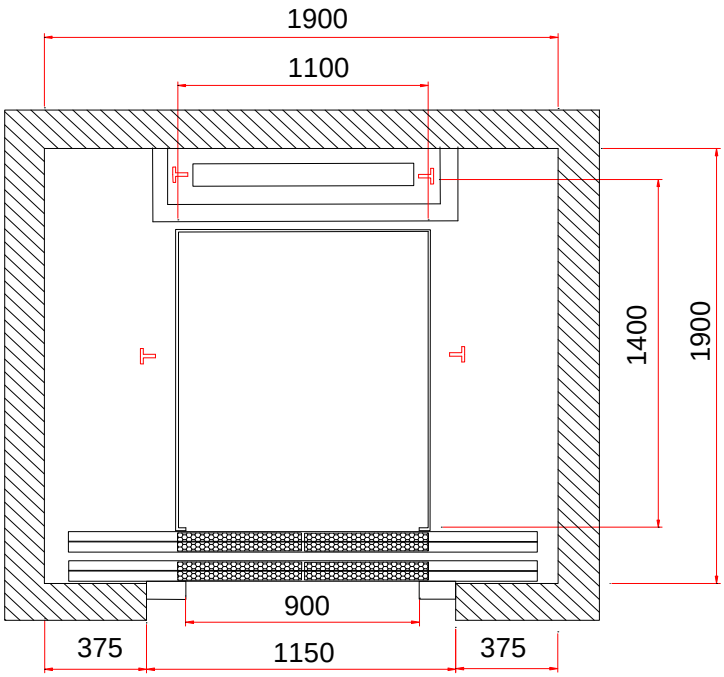

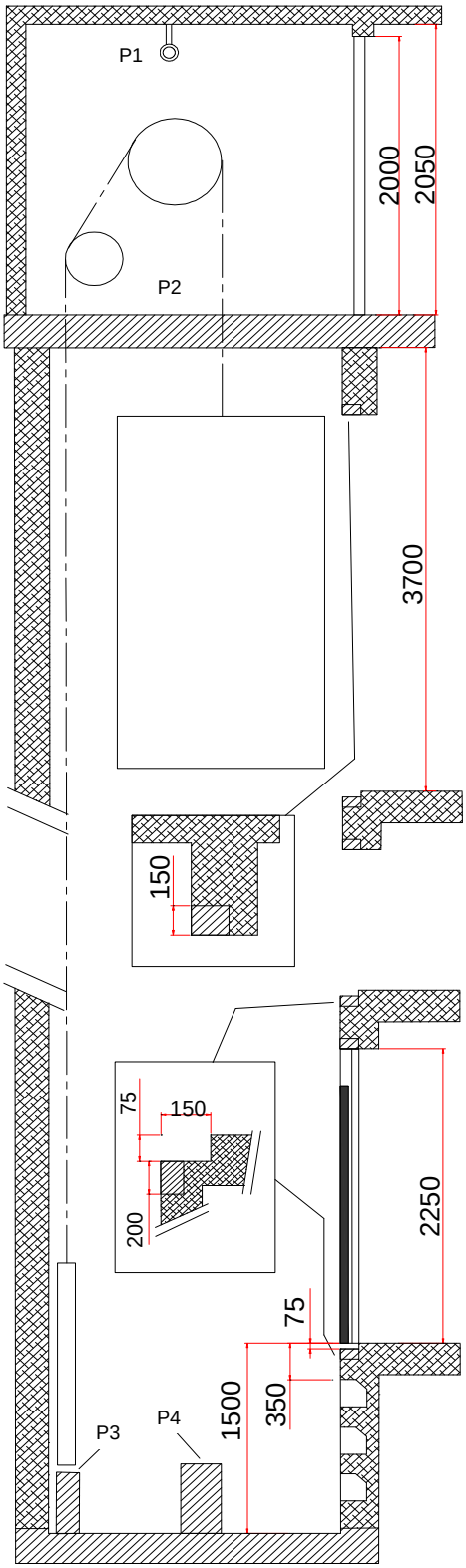

ZATÍŽENÍ

P1 =	1000 Kg	HÁK NA ZVEDÁNÍ MOTORU
P2 =	4500 Kg	ODPOVÍDAJÍCÍ PODPĚŘE MOTORU
P3 =	5300 Kg	OPOVÍDAJÍCÍ PODPĚŘE ZÁVAŽÍ
P4 =	4000 Kg	ODPOVÍDAJÍCÍ PODPĚŘE KABINY

REVIZE	10/02/2006 - D.L.		

MYLIFT s.r.o. SI VYHRAZUJE PRÁVO NA ZMĚNU TĚCHTO LISTŮ BEZ PŘEDCHOZÍHO UPOZORNĚNÍ.