ASCENSORE ELETTRICO DIRETTO

	PORTATA 480 - 6 PERSONE	PORTE DA 900 CENTRALI
DISEGNO DI DISPOSIZIONE **6.90.2C.E**	IMPIANTO AUTOMATICO	VELOCITA MAX 2 mt/s
		FOSSA 1500 mm
		TESTATA 3700 mm

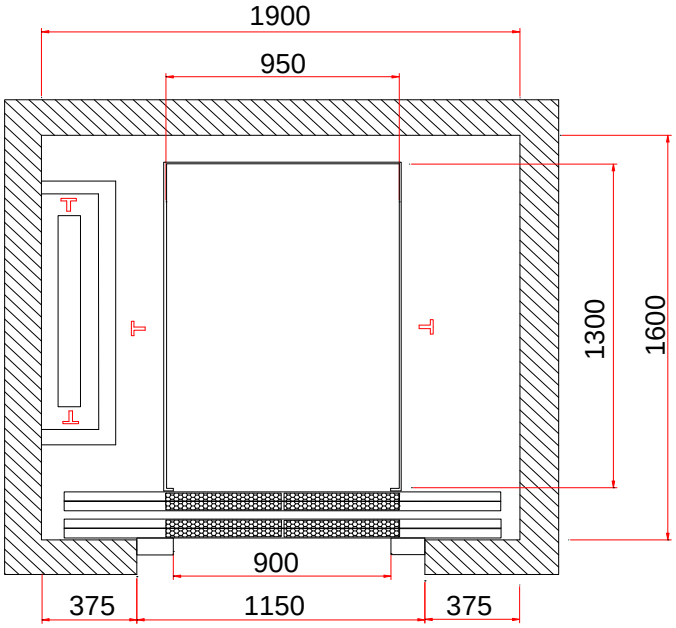

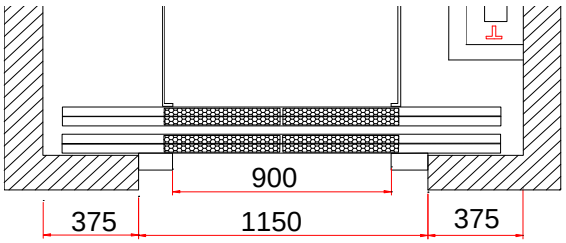

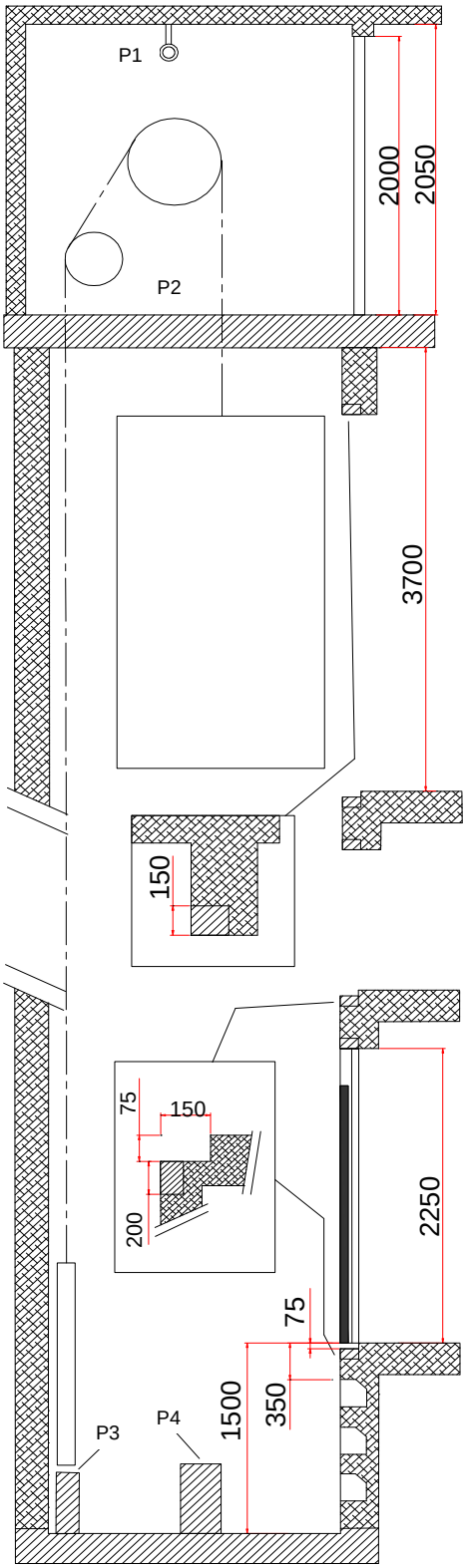

PER INGRESSI OPPOSTI PROFONDITA'

VANO MINIMO 1760

CARICHI

P1 =	1000 Kg	GANCIO SOLLEVAMENTO MOTORE
P2 =	3500 Kg	IN CORRISPONDENZA APPOGGIO MOTORE
P3 =	2300 Kg	IN CORRISPONDENZA APPOGGIO CONTRAPPESO
P4 =	3000 Kg	IN CORRISPONDENZA APPOGGIO CABINA

REVISIONI	10/02/2006 - D.L.		

LA MYLIFT S.R.O. SI RISERVA IL DIRITTO DI MODIFICARE LE PRESENTI SCHEDE SENZA DARE ALCUN PREAVVISO